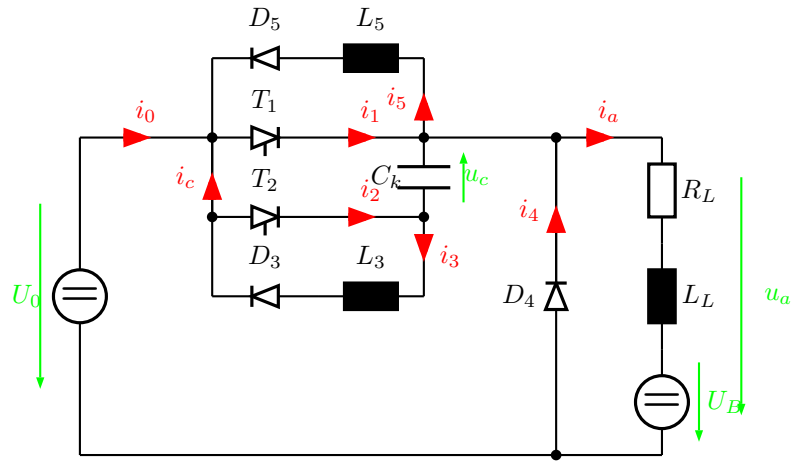
D_5
L_5
T_1
i_0
i_1
i_5
i_a
i_c
T_2
C_k
u_c
i_2
R_L
i_4
D_3
L_3
i_3
U_0
D_4
L_L
u_a
U_B